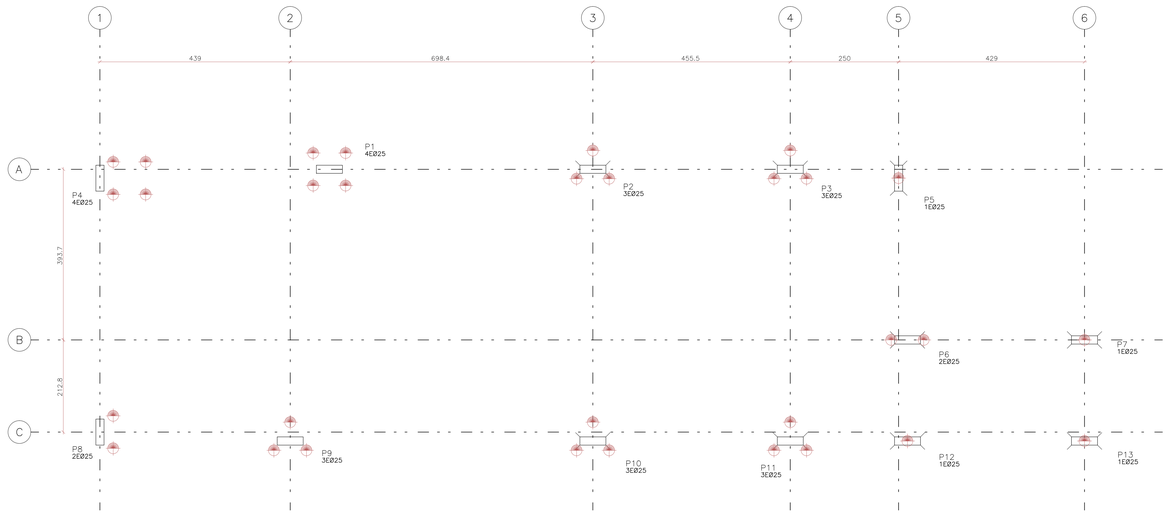

LOCAÇÃO DE ESTACAS

ESCALA 1:50

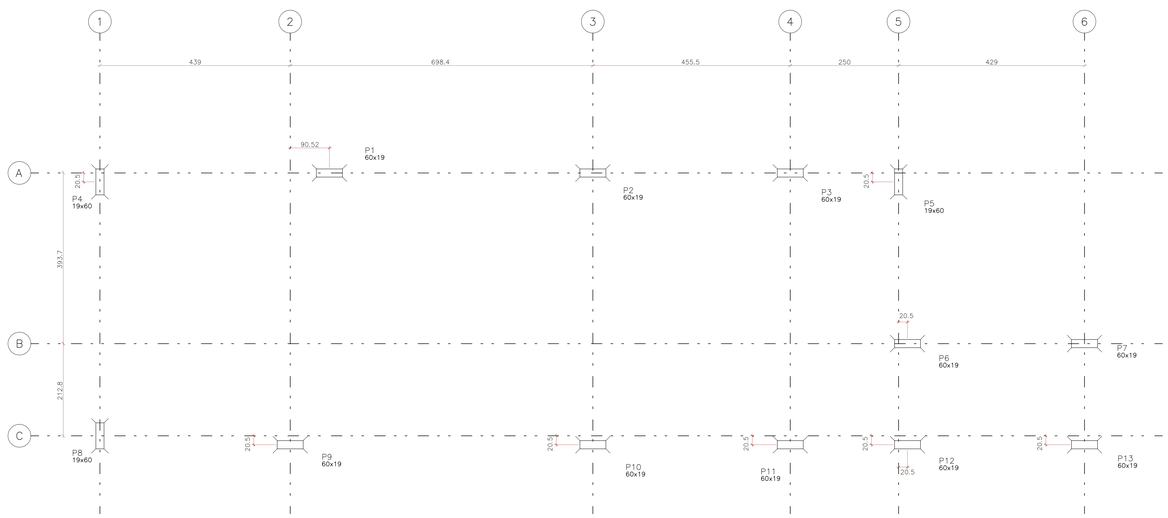

LOCAÇÃO DE PILARES

ESCALA 1:50

Elem	Caso 49	Caso 50	Caso 51	Caso 55	Caso 56	Caso 57
	Fz	Mx	My	Fz	Mx	My
P1	96.5	−0.1	−1.1	90.2	−0.9	−1.8
P2	54.9	0.4	0.1	50.8	−1.1	−1.4
P3	41.9	2.6	0.1	38.3	1.0	−1.3
P4	55.0	0.8	0.3	48.2	−2.0	0.1
P5	14.8	6.1	0.0	9.4	−4.6	−0.3
P6	51.0	0.7	−2.2	42.9	−0.8	−3.5
P7	14.6	1.1	−0.6	12.7	−0.7	−2.0
P8	32.0	0.4	0.3	26.0	−2.4	0.2
P9	83.3	−0.1	−0.4	77.1	−1.0	−1.0
P10	78.1	0.9	−1.2	72.0	−0.6	−2.5
P11	43.7	−1.0	−0.1	40.8	−2.6	−1.2
P12	25.5	0.7	0.5	23.1	−1.0	−0.5
P13	17.3	0.8	−1.1	15.6	−1.1	−2.4

Observações:
==========
1 – Esforços com valores característicos
2 – Forças em tf
3 – Momentos em tfm
4 – Sistema de coordenadas GLOBAL
5 – CA é a cota de arrasamento/assentamento da fundação

NOTAS:

1) A OBRA DEVERÁ SER LOCADA PELA PLANTA DO PROJETO ESTRUTURAL.

2) COMPRIMENTO ÚTIL PREVISTO PARA AS ESTACAS = 24,00m E DEVERÁ SER CONFIRMADO "IN LOCO" POR ENGENHEIRO GEOTÉCNICO.

3) DURANTE A EXECUÇÃO DAS ESTACAS A OBRA DEVERÁ CUIDAR PARA QUE SEJA MANTIDA SUA VERTICALIDADE, A FIM DE NÃO CAUSAR DESAPRUMOS EXCESSIVOS E/OU PRODUZIR SOLICITAÇÕES NÃO PREVISTAS; O DESAPRUMO MÁXIMO TOLERADO É DE 1% DO COMPRIMENTO DA ESTACA.

4) AS ESTACAS SERÃO ARRASADAS NAS COTAS DE PROJETO, PENETRANDO 5 cm NO INTERIOR DO RESPECTIVO BLOCO DE COROAMENTO; PARTE DA FERRAGEM VERTICAL DAS ESTACAS SERÁ DEIXADA IMERSA NOS BLOCOS; O CORTE DAS ESTACAS SERÁ FEITO DE MODO CUIDADOSO, PARA RESULTAR EM SUPERFÍCIE DE TOPO PLANA, SEGUINDO OS CRITÉRIOS ABAIXO INDICADOS.

DETALHE PARA ARRASAMENTO DAS ESTACAS

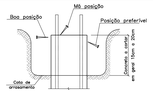

5) APÓS O ARRASAMENTO SERÁ LEVANTADO A POSIÇÃO REAL DE CADA ESTACA E CALCULADAS AS EXCENTRICIDADES RESULTANTES; A EXCENTRICIDADE MÁXIMA TOLERADA É DE 10% DO DIÂMETRO DA ESTACA; ESTACAS COM EXCENTRICIDADES MAIORES SERÃO ANALISADAS CASO A CASO.

6) AS ESTACAS DEVEM SER EXECUTADAS COM REVESTIMENTO METÁLICO, INTEGRALMENTE, O QUAL SERÁ RETIRADO DURANTE O PREENCHIMENTO DAS ESTACAS.

7) LEGENDA DE FASEAMENTO

ÁREA DE NÃO INTERVENÇÃO

LEGENDA

31 ESTACAS RAIZ ø25cm PARA ATÉ 35tf
L=24m

ESTACA RAIZ ø 25

31X

SEM ESCALA

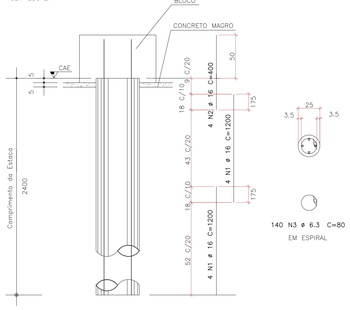

CAE = Cota de Arrasamento da Estaca

– ARGAMASSA PARA PREENCHIMENTO DAS ESTACAS – FATOR ÁGUA CIMENTO <,0,5
– fck ≥ 25MPa

	AÇO	POS	BIT (mm)	QUANT	COMPRIMENTO UNIT (cm)	COMPRIMENTO TOTAL (cm)
ESTACA RAIZ ø 25				(X31)		
	50	1	16	248	1200	297600
	50	2	16	124	400	49600
	50	3	6.3	4340	80	347200

RESUMO AÇO CA 50–60		
BITOLA (mm)	COMPR (m)	PESO (kg)
6.3	3472	851
16	3472	5479
Peso Total	50 m	6329 kg

DETALHE P/ PREPARO DO BLOCO DE COROAMENTO

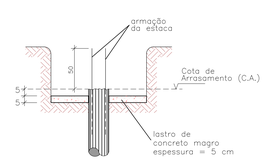

DETALHE P/ PREPARO DA CABEÇA DAS ESTACAS

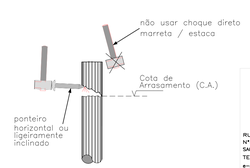

CONVENÇÃO DE PILAR:

NASCE SEGUE MORRE

RAF arquitetura

RUA GOMES DE CARVALHO Nº892 CJ 47, VILA OLIMPIA SÃO PAULO SP CEP 04547–003 TEL/FAX. (11) 3045–1677 e–mail:rafsp@raforquitetura.com.br

RUA SÃO CLEMENTE, Nº 452 LARGO DOS LEDES, BOTAFOGO RIO DE JANEIRO RJ CEP 22280–000 TEL/FAX. (21) 2539–2879 e–mail:rafrj@raforquitetura.com.br

www.raforquitetura.com.br

REV.	DESCRIÇÃO	RESPONSÁVEL	DATA
1	SUBSTITUIÇÃO DE BASE DE ARQUITETURA (FASE 1)	AURÉLIO	03/03/2017
0	EMISSÃO INICIAL	AURÉLIO	28/08/2015

Secretaria de Estado da Saúde

GOVERNO DO ESTADO SÃO PAULO

NOTAS

1 – CONFERIR MEDIDAS NO LOCAL
2
3
4
5
6
7
8
9
10
11
12
13
14
15

GRUPO TÉCNICO DE EDIFICAÇÕES

Av. Dr. Ovídio de Oliveira Rocha, nº 186, Prédio da Prefeitura – Jd. Planalto – Cep. 06753–120 Tel. (11)4704 9830 – Fax (11)4704 8482

HOSPITAL HELIÓPOLIS

RUA CONEGO XAVIER, 276 – SACOMÃ – SÃO PAULO – SP

SUBESTAÇÃO 02
LOCAÇÃO DE PILARES E ESTACAS

PROJETO BÁSICO

H–007 EST–01

ESTRUTURA 1:50 28/08/2015

H–007–PB–EST–PB–01–SE2–R01

Arq. ADHEMAR DIZIOLI FERNANDES
Arq. CAMILO CHINGOTTE

Arq. M. CRISTINA GOMES JOTTEN