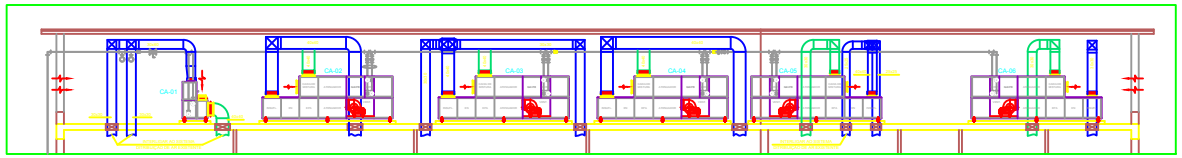

CORTE AA

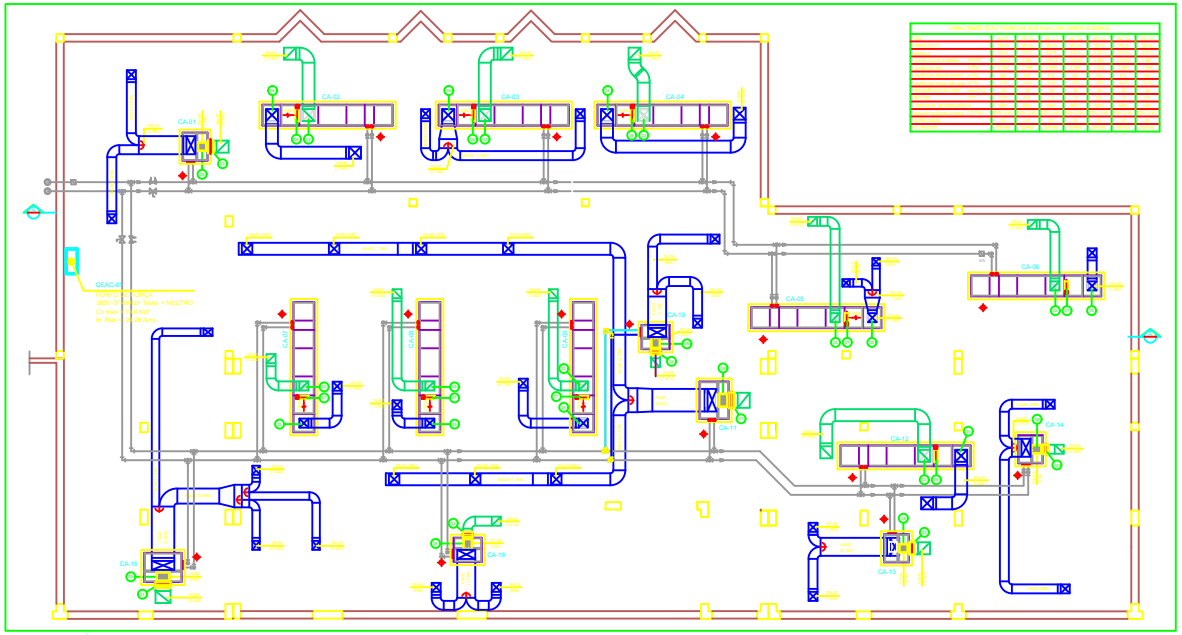

PLANTA DO PISO TÉCNICO

LISTA DE MATERIAIS

ITEM	QTDE	DESCRIÇÃO
1	02	UNIFER PARA REGULAGEM DE RETORNO MODELO JN-B TAMANHO 60x40
2	06	UNIFER PARA REGULAGEM DE RETORNO MODELO JN-B TAMANHO 30x20
3	05	UNIFER PARA REGULAGEM DE RETORNO MODELO JN-B TAMANHO 40x40
4	04	UNIFER PARA REGULAGEM DE INSUFLAMENTO MODELO JN-B TAMANHO 40x40
5	05	UNIFER PARA REGULAGEM DE INSUFLAMENTO MODELO JN-B TAMANHO 30x30
6	04	UNIFER MOTORIZADO PARA EXTERNO MODELO JN-B TAMANHO 40x40
7	04	UNIFER MOTORIZADO PARA EXTERNO MODELO JN-B TAMANHO 30x30
8	05	COIFA DE AR EXTERNO MODELO VSP-T1 BRM AIRR TAMANHO 21,7x21,7
9	02	COIFA DE AR EXTERNO MODELO VSP-T1 BRM AIRR TAMANHO 31,7x31,7

CARACTERÍSTICAS DOS EQUIPAMENTOS

CARACTERÍSTICAS TÉCNICAS DOS EVAPORADORES - MODELO AHU

	CA-01	CA-02	CA-03	CA-04	CA-05	CA-06
Vazão de Ar Nominal (m³/h)	12.000	3.000	3.000	3.000	3.000	3.000
Vazão de Ar Externo (m³/h)	2.000	1.000	1.000	1.000	1.000	1.000
Pressão Estática Total (mca)	0,50	0,50	0,50	0,50	0,50	0,50
Potência Ventilador (CV)	2,0	0,5	0,5	0,5	0,5	0,5
Rotação Ventilador (rpm)	1.750	1.750	1.750	1.750	1.750	1.750
Tensão Ventilador (V)	220/380	220/380	220/380	220/380	220/380	220/380
Potência Total (kW)	1,5	0,37	0,37	0,37	0,37	0,37
Tensão Total (V)	220/380	220/380	220/380	220/380	220/380	220/380
Corrente Total (A)	3,0	0,8	0,8	0,8	0,8	0,8
Fator de Potência	0,80	0,80	0,80	0,80	0,80	0,80
Rendimento (%)	75	75	75	75	75	75
Nível de Ruído (dB)	65	60	60	60	60	60
Peso (kg)	1.200	300	300	300	300	300
Dimensão (mm)	2.000x1.500x1.800	1.000x1.000x1.800	1.000x1.000x1.800	1.000x1.000x1.800	1.000x1.000x1.800	1.000x1.000x1.800

CARACTERÍSTICAS TÉCNICAS DOS CONDENSADORES - MODELO AHU

	CA-07	CA-08	CA-09	CA-10	CA-11	CA-12
Vazão de Ar Nominal (m³/h)	12.000	3.000	3.000	3.000	3.000	3.000
Vazão de Ar Externo (m³/h)	2.000	1.000	1.000	1.000	1.000	1.000
Pressão Estática Total (mca)	0,50	0,50	0,50	0,50	0,50	0,50
Potência Ventilador (CV)	2,0	0,5	0,5	0,5	0,5	0,5
Rotação Ventilador (rpm)	1.750	1.750	1.750	1.750	1.750	1.750
Tensão Ventilador (V)	220/380	220/380	220/380	220/380	220/380	220/380
Potência Total (kW)	1,5	0,37	0,37	0,37	0,37	0,37
Tensão Total (V)	220/380	220/380	220/380	220/380	220/380	220/380
Corrente Total (A)	3,0	0,8	0,8	0,8	0,8	0,8
Fator de Potência	0,80	0,80	0,80	0,80	0,80	0,80
Rendimento (%)	75	75	75	75	75	75
Nível de Ruído (dB)	65	60	60	60	60	60
Peso (kg)	1.200	300	300	300	300	300
Dimensão (mm)	2.000x1.500x1.800	1.000x1.000x1.800	1.000x1.000x1.800	1.000x1.000x1.800	1.000x1.000x1.800	1.000x1.000x1.800

LEGENDA

LEGENDA DE DUTOS

SIMBOLOGIA	DESCRIÇÃO	DIMENSÕES	TRANSMISSÃO/ISOLAMENTO ACÚSTICO
	DUTO DE AR	0,20 x 0,20	ISOLAMENTO TÉRMICO
	DUTO DE AR	0,20 x 0,20	ISOLAMENTO TÉRMICO + ISOLAMENTO ACÚSTICO

NOTAS GERAIS

1 - TODOS OS DUTOS DE AR SERÃO EXECUTADOS EM CHAPA GALVANIZADA.
2 - TODOS OS DUTOS FLEXÍVEIS SERÃO CURTOS DE ACORDO COM A NBR 7198.
3 - AS REGULAGENS DE VAZÕES, PRESSÕES PARA VERIFICAÇÃO, FUNCIONAMENTO DAS FERRAGENS E DO CAIXÃO, AMORTECEDORES DE PRESSÃO, ETC. SERÃO CARGO DO CLIENTE.
4 - TODOS OS DUTOS DE AR SERÃO TIPO FOLHA DE AÇO GALVANIZADO, SOLDADOS E VEDADOS COM SUBSTÂNCIA ADEQUADA, DE ACORDO COM A NBR 7198 E ABNT.
5 - AS CURVAS DE DUTOS DEVERÃO SER EXECUTADAS COM RAIO MÍNIMO DE 1,5 VEZES A LARGURA DO DUTO.
6 - AS VAZÕES DE AR EXTERNO SERÃO REGULADAS POR UNIFERS MANUAIS DE ACORDO COM A NBR 6401 E NBR 7256.
7 - AS VAZÕES DE AR EXTERNO SERÃO REGULADAS POR UNIFERS MOTORIZADOS.
8 - AS VAZÕES DE AR EXTERNO SERÃO MEDIDAS POR ANEMÔMETRO DE PÁ.
9 - AS VAZÕES DE AR EXTERNO SERÃO MEDIDAS POR ANEMÔMETRO DE PÁ.
10 - AS VAZÕES DE AR EXTERNO SERÃO MEDIDAS POR ANEMÔMETRO DE PÁ.

REVISÃO	DATA	DESCRIÇÃO	ELABORADO	VERIFICADO
00	05/17	EMISSÃO INICIAL PARA ANÁLISE DO CLIENTE	RKS	JCM

WINTER SERVICE
Rua Augusto Pecora, 135 Butantã
TEL: (11) 3291-9687 EMAIL: winter@winterservice.com.br

HOSPITAL GUILHERME ÁLVARO

SISTEMA DE CLIMATIZAÇÃO - CENTRO DE CIRURGIA E OBSTETRÍCIA (CCO)

REDE DE DISTRIBUIÇÃO DE AR - PLANTA DO PISO TÉCNICO

1:50	Eng° Julio C. Marchini 5060428660	ARC-001-R2	01/05
05/17	Eng° Rodrigo Kanazawa 5060039458	02	