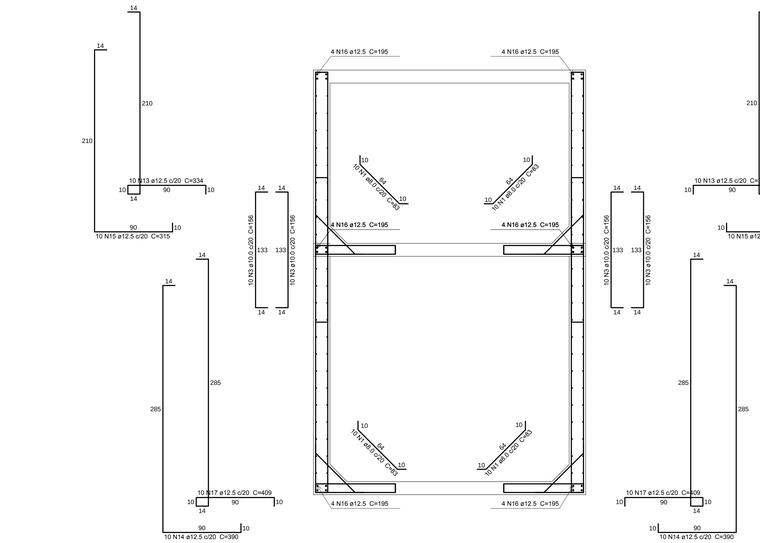

CORTE A-A
ESC: 1:25

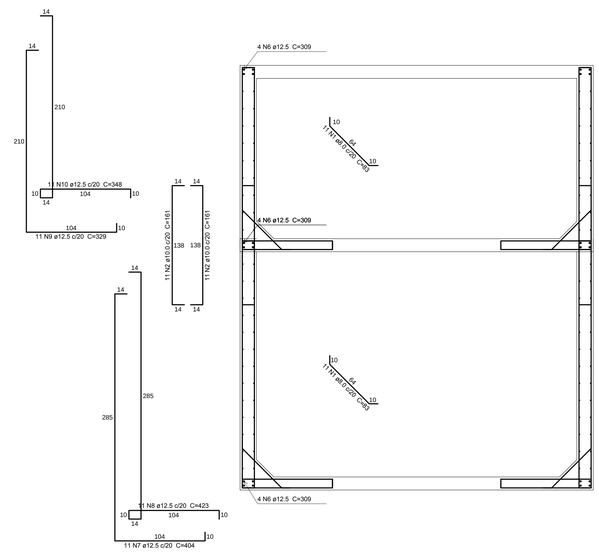

CORTE D-D
ESC: 1:25

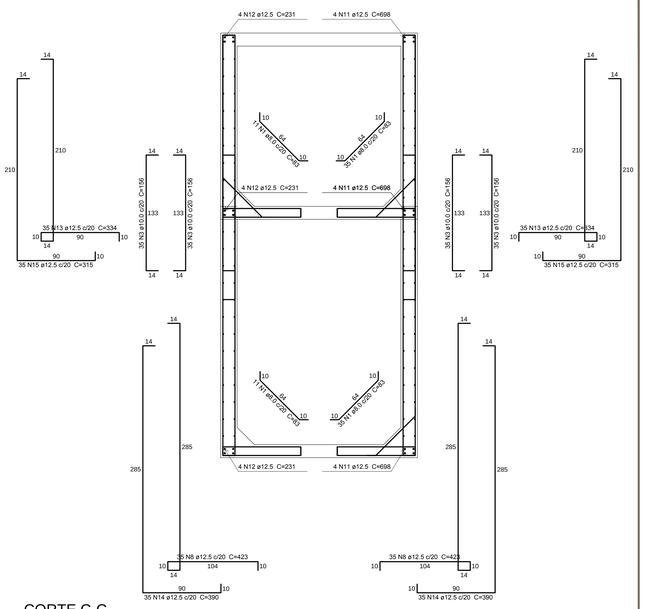

CORTE C-C
ESC: 1:25

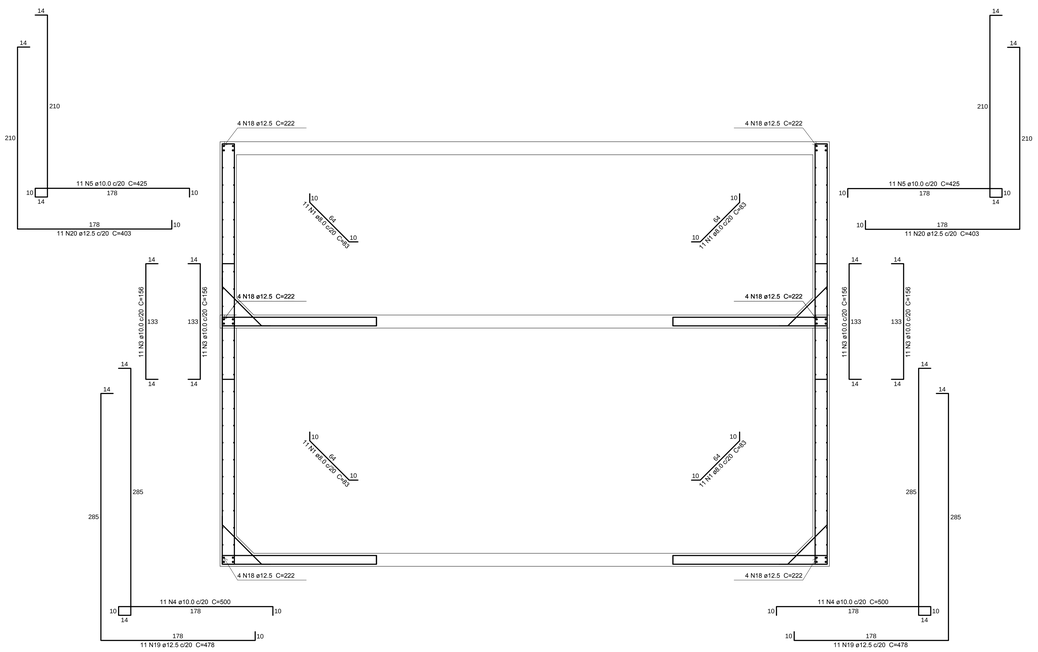

CORTE B-B
ESC: 1:25

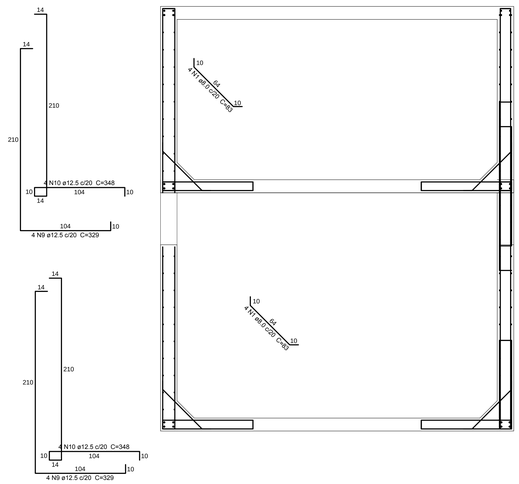

CORTE E-E
ESC: 1:25

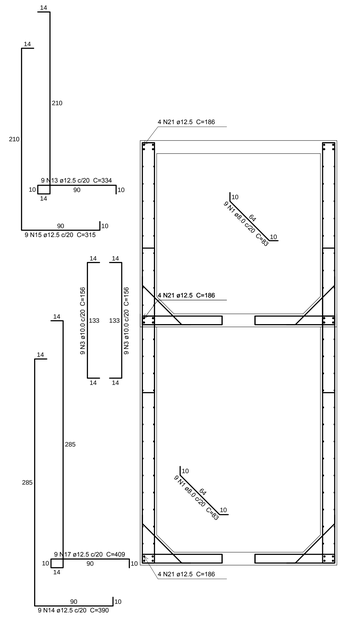

CORTE F-F
ESC: 1:25

Relação do aço

Corte A-A
Corte D-D

Corte B-B
Corte E-E

Corte C-C

AÇO	N	DIAM (mm)	QUANT	C.UNIT (cm)	C.TOTAL (cm)
CA50	1	8.0	224	83	18592
	2	10.0	22	161	3542
	3	10.0	242	156	37752
	4	10.0	22	500	11000
	5	10.0	22	425	9350
	6	12.5	16	309	4944
	7	12.5	11	404	4444
	8	12.5	81	423	34263
	9	12.5	19	329	6251
	10	12.5	19	348	6612
	11	12.5	16	698	11168
	12	12.5	16	231	3696
	13	12.5	99	334	33066
	14	12.5	99	390	38610
	15	12.5	99	315	31185
	16	12.5	32	195	6240
	17	12.5	29	409	11861
	18	12.5	32	222	7104
	19	12.5	22	478	10516
	20	12.5	22	403	8866
	21	12.5	16	186	2976

Resumo do aço

AÇO	DIAM (mm)	C.TOTAL (m)	PESO (kg)
CA50	8.0	186	73.4
	10.0	616.5	380.1
	12.5	2218.1	2136.7
PESO TOTAL (kg)			
CA50	2590.1		

DET. TÍPICO DE DOBRAMENTO
S/ ESCALA

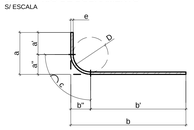

DIMENSÕES INDICADAS NO
DESENHO = a / b
COMP. TOTAL DA BARRA
NO DESENHO = a' + b' + c
VALOR PARA DESCONTAR POR DOBRA
Δ = a" + b" - c

TABELA DOS RAIOS DE DOBRAMENTO								
Ø	(mm)	6.3	8.0	10	12.5	16	20	25
D	(mm)	32	40	50	63	80	160	200
a"/b"	(mm)	23	28	35	44	56	100	125
c	(mm)	30	37	47	59	75	141	176
Δ	(mm)	16	19	23	29	37	59	74

TABELA DE SIMBOLOGIA PARA ARMAÇÃO		
2 N12 Ø 6.3 C=540	-QUANTIDADE (2) - NÚMERO (N12) -BITOLA (6.3 mm) -COMPRIMENTO (C=540)	- ARMADURAS LONGITUDINAIS DE VIGAS E PILARES
2 N12 Ø 6.3 c/15 C=980	-QUANTIDADE (2) - NÚMERO (N12) -BITOLA (6.3 mm) -ESPAÇAMENTO (c/15) -COMPRIMENTO (C=980)	- ARMADURAS LONGITUDINAIS IGUALMENTE ESPAÇADAS (LAJES MACIÇAS)
N12	-NÚMERO (N12)	- INDICAÇÕES RESUMIDAS (GRAMPOS DE PILARES)
2 N12 Ø 6.3 C=980 e=10	-QUANTIDADE (2) - NÚMERO (N12) -BITOLA (6.3 mm) -COMPRIMENTO (C=285) -ESPAÇAMENTO (e=10)	- BARRAS ESCALONADAS EM VIGAS
20 N12 2 Ø 6.3 c/N C=980	-QUANTIDADE TOTAL (20) - NÚMERO (N12) -QUANTIDADE POR NERVURA (2 c/N) -BITOLA (6.3 mm) -COMPRIMENTO (C=980)	- ARMADURAS LONGITUDINAIS EM LAJES NERVURADAS OU PRÉ-MOLDADAS

NOTAS

1. **A LOCAÇÃO DA OBRA DEVERÁ SER FEITA PELO PROJETO ESTRUTURAL;**
2. **AS FUNDAÇÕES DEVERÃO SER CENTRADAS NO CENTRO DE GRAVIDADE DE SUAS RESPECTIVAS BASES;**
3. **CONFERIR MEDIDAS COM O PROJETO DE ARQUITETURA;**
4. **MEDIDAS EM cm E ELEVAÇÕES EM m, EXCETO ONDE INDICADO.**
5. **QUANDO DA EXECUÇÃO,TODAS AS ETAPAS DEVERÃO SER VERIFICADAS E LIBERADAS POR ENGENHEIRO ESPECIALIZADO OU CONSULTORIA.**

Nº	REVISÃO/DESCRIÇÃO	PROJETISTA	DATA
Ø	EMISSÃO_INICIAL	MARIO	21.07.2017

ARCHITECH
Consultoria e Planejamento Ltda.

AUTOR DO PROJETO | PROPRIETÁRIO | RESP. TÉCNICO

PROJETO ESTRUTURAL

GRUPO TÉCNICO DE EDIFICAÇÕES
Av. Dr. Erdos de Carvalho Aguiar, nº.188, 3ºandar
São Paulo-SP Cep 05423-000
Tel. (11)3066 8420 Fax (11)3066 8482

OBRA: DRS XVI – SOROCABA
LOCAL: SOROCABA – SP
MATERIAL: ARMAÇÃO DO RESERVATÓRIO DE APROVEITAMENTO

PROJETO EXECUTIVO DE ESTRUTURA

DESENHO DE CAMPO: D-016/EST | FOLHA: 14
ESCALA: 1:19,35 | DATA: INDICADA | DT: 21/07/2017
DESENHO:

ARTIST DE CAMPO: Arq. ADHEMAR DIZIOLI FERNANDES
DESENHISTA DO PROJETO:
COORDENADOR DE PROJETO: Arq. SARA JACOB
VISTANDO:

PLOTAGEM

COR	PENA Nº	ESP
00	07	0.100
01	07	0.200
03	07	0.300
04	07	0.400
05	07	0.500
06	07	0.600
07	07	0.700
15	15	0.100
254	254	0.100
250	250	0.100
251	251	0.100
252	252	0.100
253	253	0.100
249	249	0.100

FOLHA A0
1189x841mm

Este documento não pode ser reproduzido no todo ou em parte sem autorização.