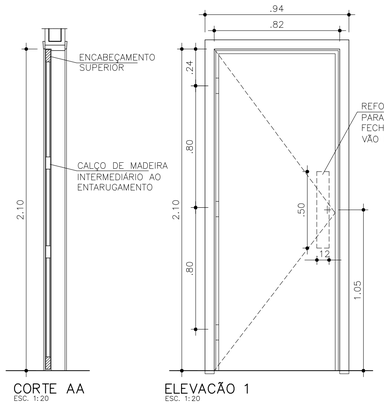

PORTA PM|02
1/20

PORTA DE MADEIRA LISA COMUM REVESTIDA COM LAMINADO MELAMÍNICO E BATENTE ESPECIAL EM PERFIL DE CHAPA DOBRADA N. 14

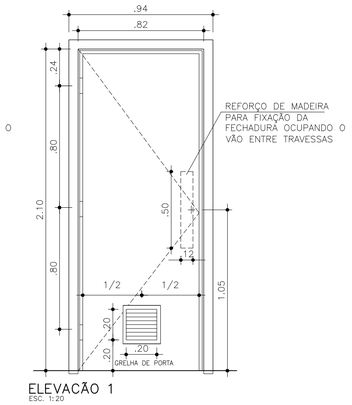

PORTA PM|02A
1/20

PORTA DE MADEIRA LISA COMUM REVESTIDA COM LAMINADO MELAMÍNICO E BATENTE ESPECIAL EM PERFIL DE CHAPA DOBRADA N. 14

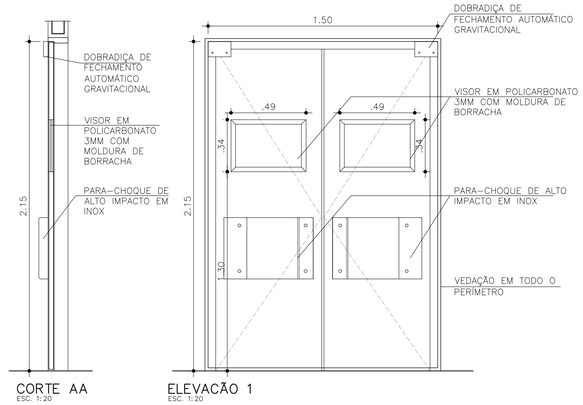

PORTA PA|01
1/20

PORTA DUPLA "VAI VEM" DE ALTO IMPACTO, FABRICADA EM ABS COM SISTEMA AUTOMÁTICO DE FECHAMENTO POR GRAVIDADE, VISOR EM POLICARBONATO 3MM, PARA-CHOQUE DE ALTO IMPACTO EM INOX E VEDAÇÃO EM TODO PERIMETRO. REF. MACAM – DR 500 OU SIMILAR

NOTAS

1. TODAS AS MEDIDAS ESTÃO EM CM, AS COTAS PREVALECEM SOBRE O DESENHO, CONFERIR MEDIDAS NO LOCAL;
2. OS CORREDORES DESTINADOS À CIRCULAÇÃO DE PACIENTES POSSUIRÃO CORRIMÃOS EM AO MENOS UMA PAREDE LATERAL A UMA ALTURA DE 80cm A 92cm DO PISO, E COM FINALIZAÇÃO CURVA;
3. NO CASO DOS DESNÍVEIS DE PISO, SUPERIORES A 1,5cm, ADOTAR-SE-Á RAMPA UNINDO OS DOIS NÍVEIS;
4. AS DOBRADIÇAS DE ENTRADA DOS SANITÁRIOS DEVERÃO SER DE "PINO" FACILITANDO A ABERTURA PELO LADO DE DENTRO;
5. TODAS AS FECHADURAS DAS PORTAS SERÃO DO TIPO DE ALAVANCA;
6. AS TORNEIRAS DOS LAVATÓRIOS DA EQUIPE DE SAÚDE TERÃO FECHAMENTO AUTOMÁTICO;
7. TODAS AS ÁREAS "MOLHADAS" DEVERÃO TER RALOS COM FECHOS HIDRICOS (SIFÕES) E TAMPA COM FECHAMENTO ESCAMOTEÁVEL;
8. A EDIFICAÇÃO ATENDERÁ À NORMA NBR 9050/20 DA ABNT DECRETO 5296/05, PERMITINDO LIVRE ACESSO PARA ROLAMENTO DE CADEIRA DE RODAS, BALCÃO ACESSÍVEL E POSSUIRÁ INSTALAÇÕES SANITÁRIAS ADEQUADAS PARA PESSOAS COM MOBILIDADE REDUZIDA;
9. SERÁ APROVEITADA A INFRAESTRUTURA EXISTENTE NO PRÉDIO PRINCIPAL, ATRAVÉS DE PROJETOS DE ADAPTAÇÃO PARA GRUPO GERADOR, SUBESTAÇÃO ELÉTRICA, ÁREA DE TANQUE DE GASES MEDICINAIS, CENTRAL DE GASES E ABRIGO DE RESÍDUOS;
10. TODAS AS PAREDES QUE POSSUEM PIAS DEVERÃO TER FRONTÃO EM REVESTIMENTO CERÂMICO 30x30cm. REF.: ELIANE OU SIMILAR;
11. AS PORTAS DE UMA E DUAS FOLHAS, QUANDO ABERTAS POSSUEM UM VÃO LIVRE DE NO MÍNIMO 0,80m E 2,10m DE ALTURA CONFORME ITEM 6.11.2.4 DA ABNT NBR 9050/20;
12. OS BALCÕES TERÃO ALTURA MÁXIMA DE 0,85m CONFORME ITEM 9.2 DA ABNT NBR 9050/20;
13. ESTE PROJETO ATENDE À LEI 11.345/93, E AO DECRETO 45.122/04, DECRETO FEDERAL 5.296/04 E ABNT NBR 9050/20.

TABELA GERAL DE PORTAS

PORTAS MADEIRA:

NÚMERO	DIMENSÕES EM CM	OBSERVAÇÕES
PE|00	–	PORTA EXISTENTE A SER REFORMADA
PM|02	82 X 210	PORTA DE MADEIRA LISA COMUM REVESTIDA COM LAMINADO MELAMÍNICO BRANCO NEVE E BATENTE METÁLICO, DE ABRIR, 1 FOLHA
PM|02A	82 X 210	PORTA DE MADEIRA LISA COMUM REVESTIDA COM LAMINADO MELAMÍNICO BRANCO NEVE E BATENTE METÁLICO, DE ABRIR, 1 FOLHA + GRELHA DE VENTILAÇÃO 20x20CM
PM|05	152 X 210	PORTA DE MADEIRA LISA COMUM REVESTIDA COM LAMINADO MELAMÍNICO BRANCO NEVE E BATENTE METÁLICO, COM FECHAMENTO EM MOLA HIDRÁULICA AÉREA, DE ABRIR, 2 FOLHAS E VISOR EM VIDRO FIXO 3mm
PM|C1	82 X 210	PORTA DE MADEIRA LISA COMUM REVESTIDA COM LAMINADO MELAMÍNICO BRANCO NEVE, DE CORRER, 1 FOLHA E BATENTE METÁLICO
PM|C1A	82 X 210	PORTA DE MADEIRA LISA COMUM REVESTIDA COM LAMINADO MELAMÍNICO BRANCO NEVE, DE CORRER, 1 FOLHA E BATENTE METÁLICO + GRELHA DE VENTILAÇÃO 20x20CM
PM|C2	132 X 210	PORTA DE MADEIRA LISA COMUM REVESTIDA COM LAMINADO MELAMÍNICO BRANCO NEVE, DE CORRER, 1 FOLHA E BATENTE METÁLICO
PM|C3	227 X 210	PORTA DE MADEIRA LISA COMUM REVESTIDA COM LAMINADO MELAMÍNICO BRANCO NEVE, DE CORRER, PARA O MESMO LADO, 3 FOLHAS E BATENTE METÁLICO, COM VISOR EM VIDRO FIXO 3mm NA ULTIMA FOLHA

PORTAS DE AÇO:

NÚMERO	DIMENSÕES EM CM	
PA|01	152 X 215	PORTA DUPLA "VAI E VEM" DE ALTO IMPACTO EM ABS, COM SISTEMA AUTOMÁTICO DE FECHAMENTO POR GRAVIDADE, VISOR EM POLICARBONATO, PARA-CHOQUE DE ALTO IMPACTO EM INOX E VEDAÇÃO EM TODO PERIMETRO, DE ABRIR, 2 FOLHAS

SOLEIRAS

NÚMERO	DIMENSÕES EM M	OBSERVAÇÕES
SO|01	0,80 x 0,15	GRANITO CINZA ANDORINHA
SO|06	1,50 x 0,15	GRANITO CINZA ANDORINHA
SO|07	1,30 x 0,15	GRANITO CINZA ANDORINHA

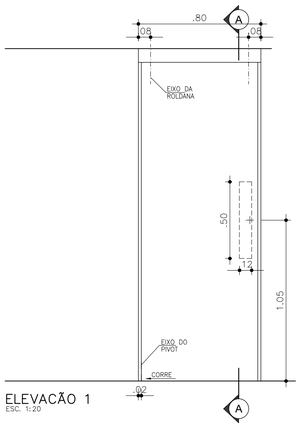

PORTA PM|C1
1/20

PORTA DE MADEIRA LISA COMUM REVESTIDA COM LAMINADO MELAMÍNICO E BATENTE ESPECIAL EM PERFIL DE CHAPA DOBRADA N. 14

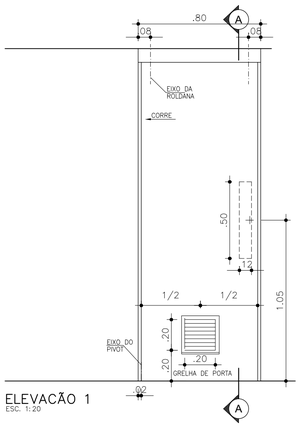

PORTA PM|C1A
1/20

PORTA DE MADEIRA LISA COMUM REVESTIDA COM LAMINADO MELAMÍNICO E BATENTE ESPECIAL EM PERFIL DE CHAPA DOBRADA N. 14

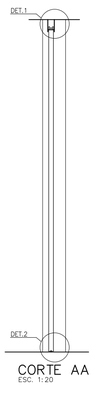

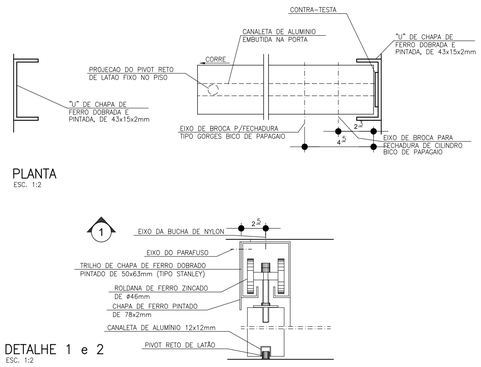

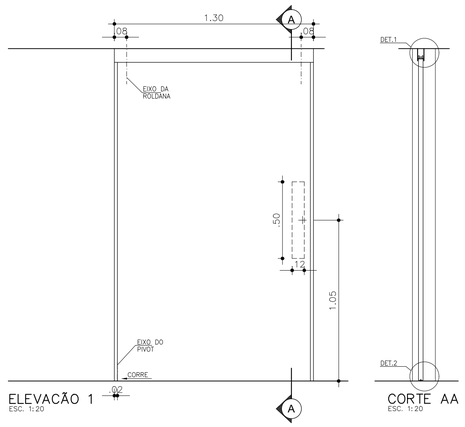

PORTA PM|C2
1/20

PORTA DE MADEIRA LISA COMUM REVESTIDA COM LAMINADO MELAMÍNICO E BATENTE ESPECIAL EM PERFIL DE CHAPA DOBRADA N. 14

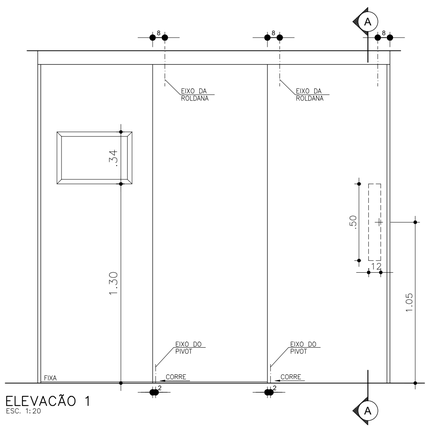

PORTA PM|C3
1/20

PORTA DE MADEIRA LISA COMUM REVESTIDA COM LAMINADO MELAMÍNICO E BATENTE ESPECIAL EM PERFIL DE CHAPA DOBRADA N. 14

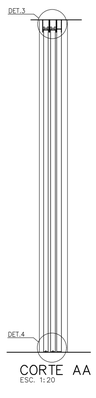

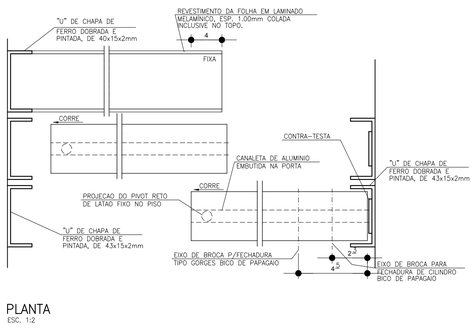

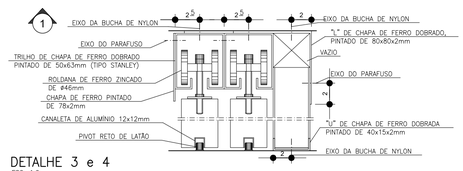

NOTAS

1. CONFERIR MEDIDAS NO LOCAL
2. MEDIDAS EM METRO EXCETO ONDE INDICADO
3.
4.
5.
6.
7.
8.
9.
10.
11.

PLANTA CHAVE

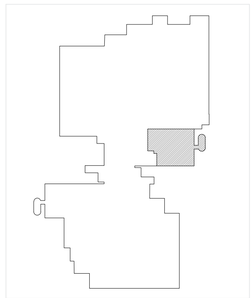

CLAUDIO RAMOS SVAIZER:03895237809

Assinado de forma digital por CLAUDIO RAMOS SVAIZER:03895237809
Dados: 2022.10.24 08:24:51 -03'00'

SVAIZER & GUTIERREZ
engenharia
CREA: 0576938
CAU: 27817-3
TEL/FAX: (11) 4796-1420
E-MAIL: engenharia.sg@uol.com.br

PROJETISTA
ARQ. CAMILA ROSPE

ANALISE DE PROJETO:
☐ LIBERADO
☐ LIBERADO COM RESTRIÇÃO
☐ NÃO LIBERADO

PROJETO R ___/__
PROJETO A ___/__

RESPONSÁVEL TÉCNICO

REV.	DESCRIÇÃO	RESPONSÁVEL	DATA

SÃO PAULO GOVERNO DO ESTADO | Secretaria de Saúde

GRUPO TÉCNICO DE EDIFICAÇÕES

Av. Dr. Enéas Carvalho de Aguiar, nº.188, 3ºandar
São Paulo-SP Cep 05403-000
Tel. (11)3066 8420 Fax (11)3066 8482

UNIDADE
HOSPITAL GERAL DE VILA NOVA CACHOEIRINHA

ENDEREÇO
AV. DEP. EMÍLIO CARLOS, 3000 - VILA NOVA CACHOEIRINHA - SÃO PAULO - SP

REFERÊNCIA
UTI ADULTO - 3° PAVTO.
PORTAS

PROJETO BÁSICO DE ARQUITETURA

CÓDIGO DO EDIFÍCIO	FOLHA
H-044	ARQ 09/09

ÁREA	ESCALA	DATA
--	1:20	JAN/2022

ARQUIVO
HGVNC_ARQ_PB_UTI_R00.DWG

DIRETOR DO G.T.E.
Engº YUKIO KITAMURA

AUTORES DO PROJETO
Arq. CAMILO CHINGOTTE

COLABORADORES