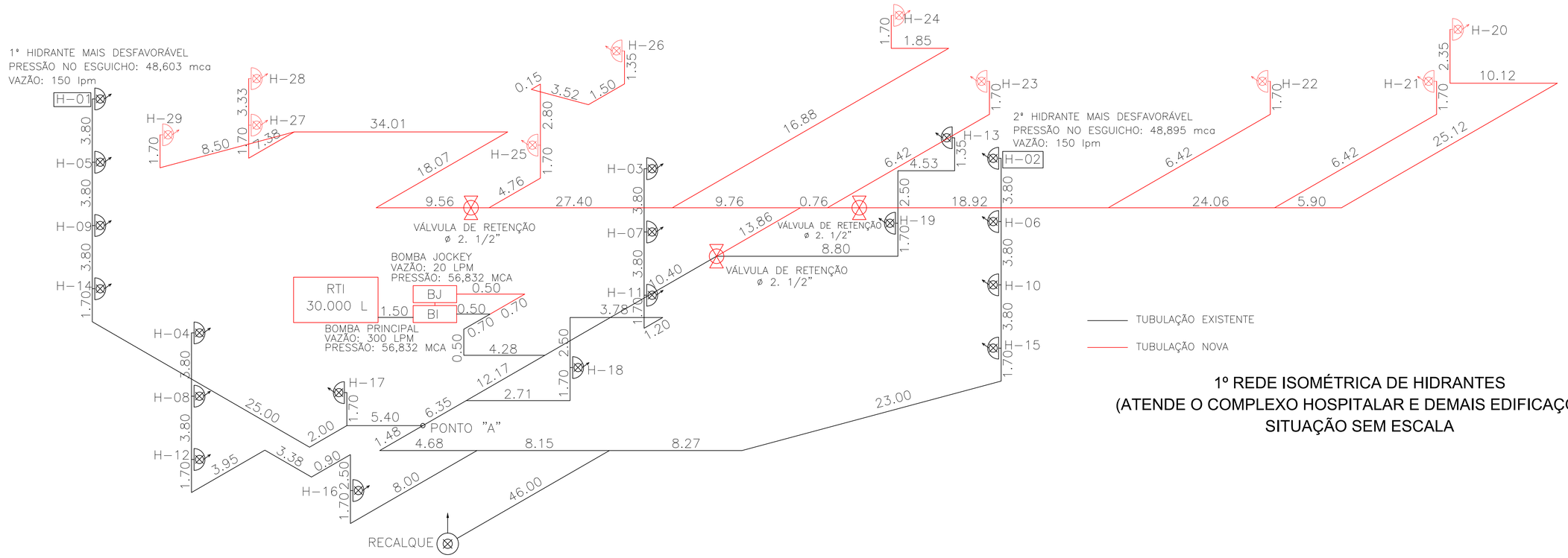

1º REDE ISOMÉTRICA DE HIDRANTES
(ATENDE O COMPLEXO HOSPITALAR E DEMAIS EDIFICAÇÕES)
SITUAÇÃO SEM ESCALA

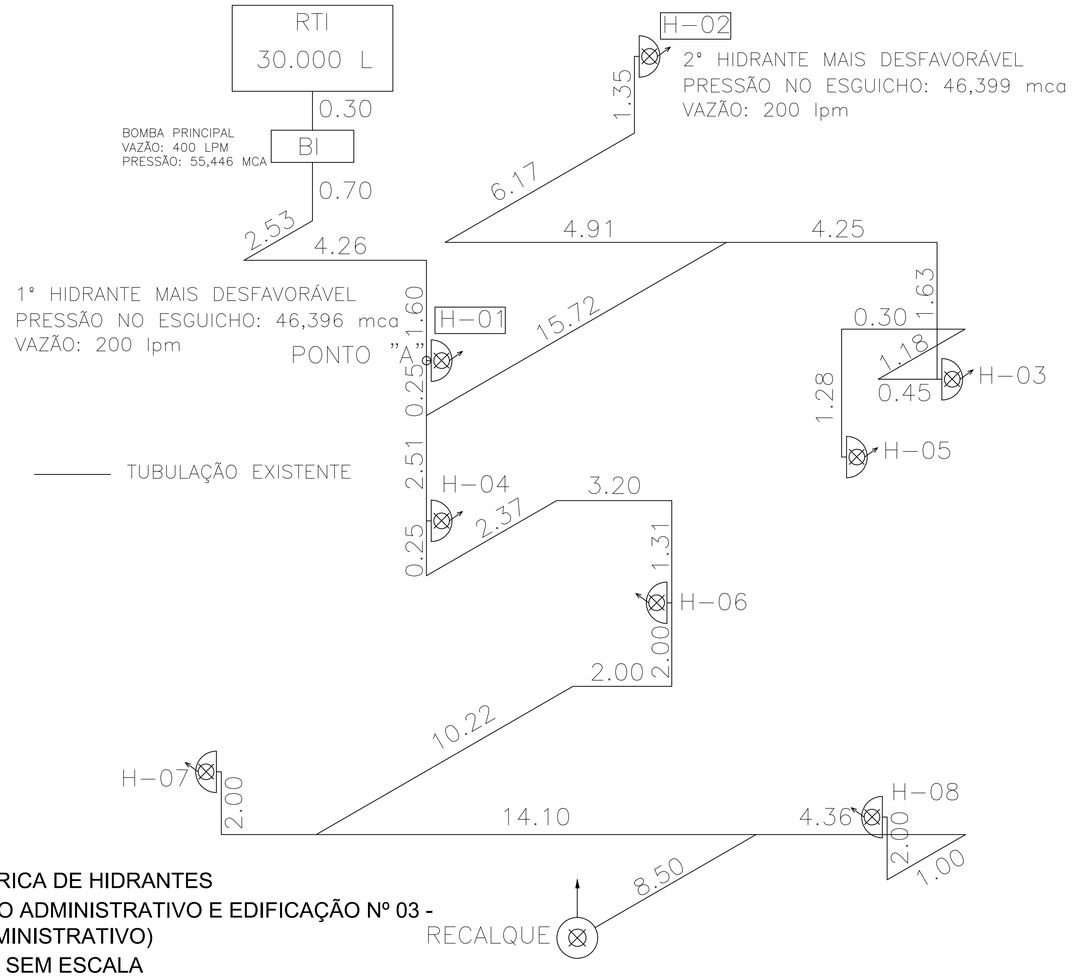

2º REDE ISOMÉTRICA DE HIDRANTES
(ATENDE A EDIFICAÇÃO Nº 02 - PRÉDIO ADMINISTRATIVO E EDIFICAÇÃO Nº 03 - ANEXO ADMINISTRATIVO)
SITUAÇÃO SEM ESCALA

GPS ENGENHARIA AMBIENTAL E SEG. DO TRABALHO
AVENIDA JAPÃO, Nº 1941, VILA BRASILEIRA - MOGI DAS CRUZES - SP
TEL: (11) 3374-1044

ASSUNTO: PROJETO TÉCNICO DE PREVENÇÃO E COMBATE A INCÊNDIO
REDES ISOMÉTRICAS

ENDEREÇO: AVENIDA CELSO GARCIA, 2.477
BELÉM, SÃO PAULO/SP

PROP/RESP. PELO USO: HOSPITAL MATERNIDADE LEONOR MENDES DE BARROS

FOLHA: 02/20

SITUAÇÃO SEM ESCALA

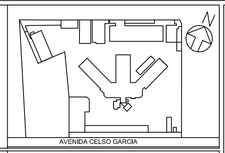

PROPRIETÁRIO/RESPONSÁVEL PELO USO
HOSPITAL MATERNIDADE LEONOR
MENDES DE BARROS

QUADRO DE ÁREAS (m²)

TERRENO 24,000.00

ÁREA TOTAL CONSTRUÍDA 13,706,37

RESPONSÁVEL TÉCNICO:
RAFAEL ORTIZ
ENGENHEIRO QUÍMICO E DE SEGURANÇA DO TRABALHO
CREA Nº 5062189792
ART Nº 28027230172856472

DATA: JANEIRO/2018

CARIMBO CORPO DE BOMBEIROS